仕　　様

集塵効率	０．３μm粒子にて９９．９９%以上
集塵要素	プレフィルター～サランネット加工品
	メインフィルター～ＨＥＰＡフィルター
風量	約４．５m³／ｍｉｎ　（吹出風速 平均０．３５m／ｓ）（５０Ｈｚ）
	約５．４m³／ｍｉｎ　（吹出風速 平均０．４２m／ｓ）（６０Ｈｚ）
構造	ステンレス製（ＳＵＳ４３０　ＢＡ）
騒音	約５３ｄＢＡ（５０Ｈｚ）約５５ｄＢＡ（６０Ｈｚ）
重量	約１１．５ｋｇ
電源	ＡＣ１００Ｖ　１φ　５０／６０Ｈｚ
消費電力	５０Ｗ
その他	運転表示灯（高輝度ＬＥＤ，赤色）付
	騒音値は吹出側１ｍ位置で無響室にて測定
	吹出口周囲取付スポンジパッキン付属
	吹出風速は吸込風量より算出

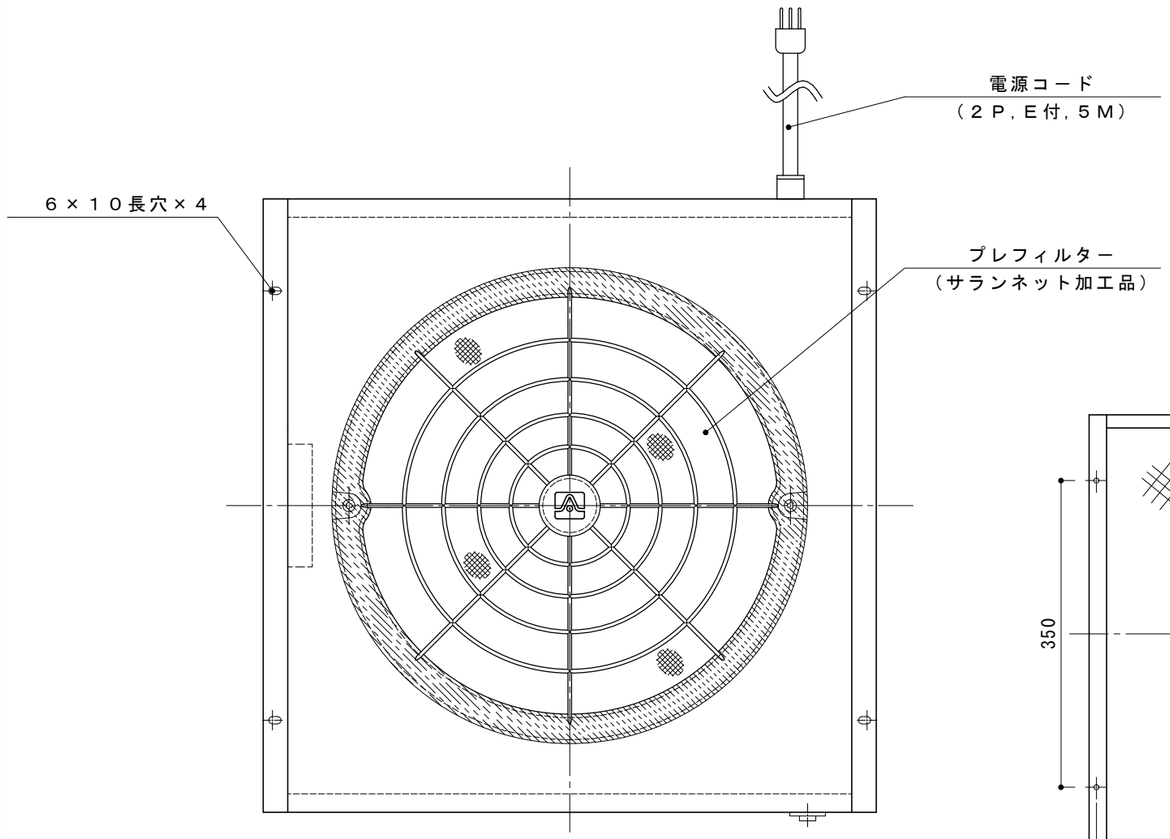

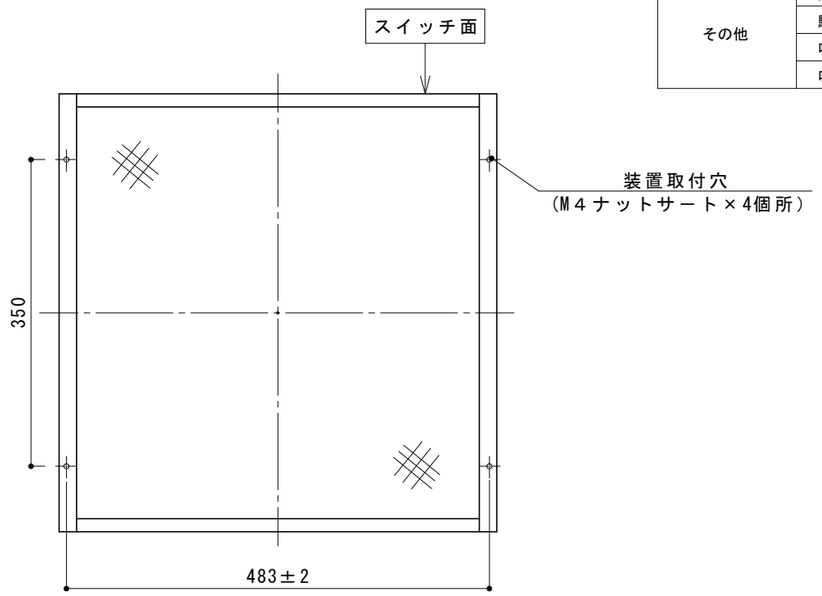

Ａ矢視図
（Ｓ＝１／７）

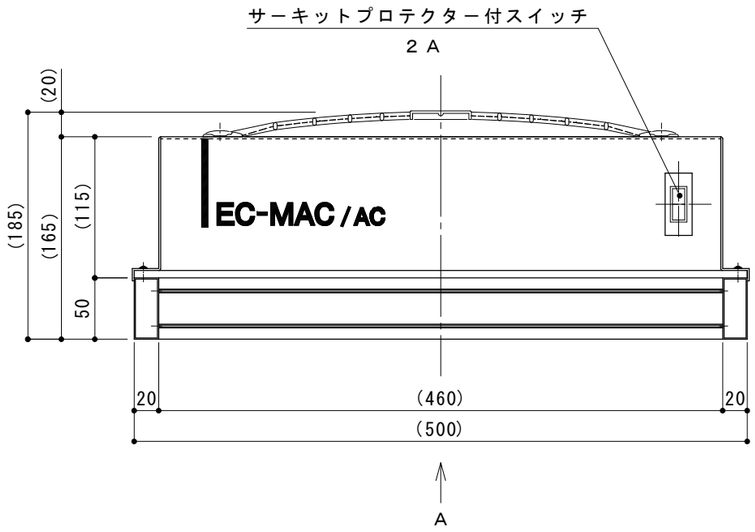

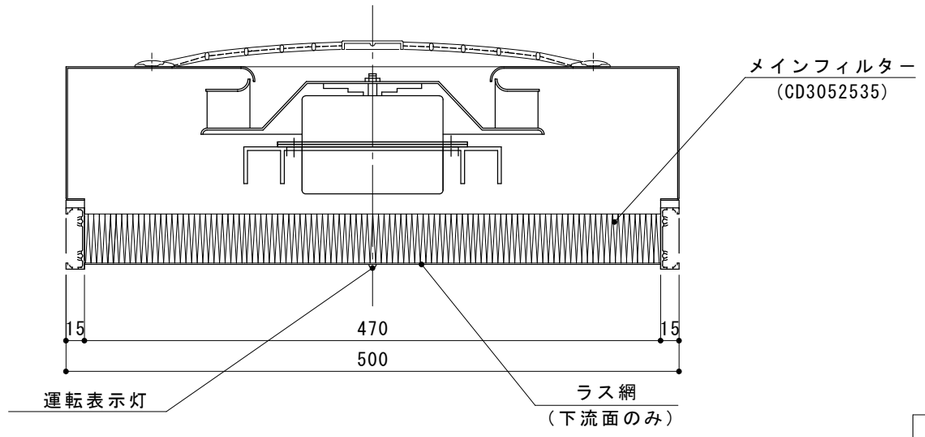

製図	亀田	'21-07-06		AIRTECH 日本エアーテック	品名	フィルターユニット
審査	豊田	三角法			型式	ＭＡＣ－ⅡＡ－５１
承認	田中	尺度	1/5		図番	ＣＶ３２１４２２４　△0