AIRTECH
Clean Air Innovation

NEW PRODUCTS RELEASE

新製品カタログ

Vol.16　2020-2021

日本エアーテック株式会社

再生医療用
アイソレーター

過酸化水素での自動除染により、バリデートされた無菌環境を実現します。CPF施設に対し簡易に導入でき、コスト・設置面積を大幅に低減できます。

- CO_2インキュベータ・遠心分離機が密閉接続され、細胞操作の主な工程を一貫した無菌環境下で行えます。
- パスボックスは単独で過酸化水素除染ができます。作業エリア内での作業を止めずに器具類の外装の除染・搬入が行えます。
- CO_2インキュベータは着脱式のため、台数を追加して複数ドナーの細胞操作に対応可能です。
- 観察モジュール用ディスプレイを内蔵し、顕微鏡による観察画像を投影できます。

モニター付位相差顕微鏡

CO_2インキュベータ

スライド棚付パスボックス

遠心分離機

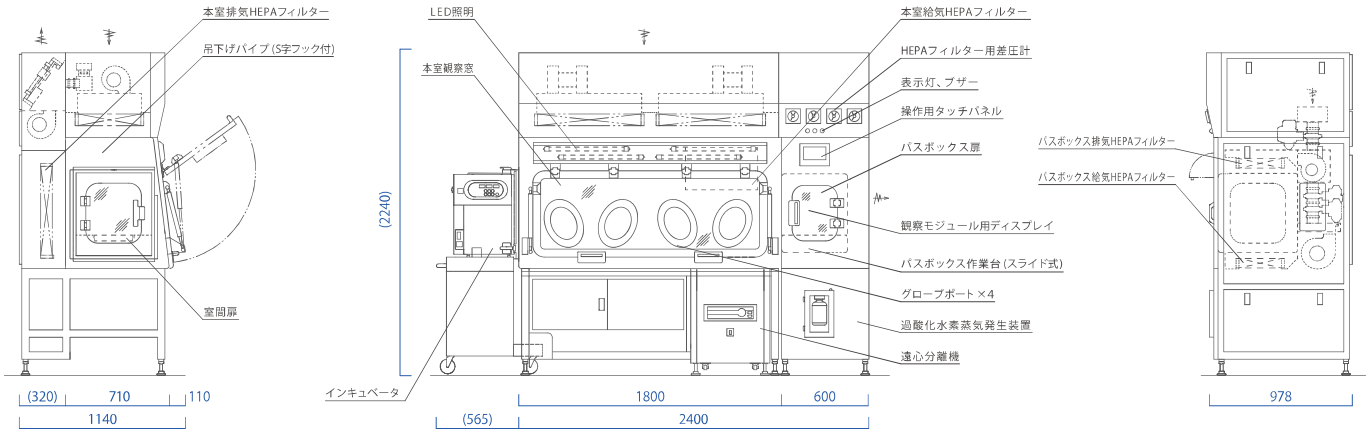

アイソレーター本体

型式		AIL-1800C
清浄度		クラス100 (ISO5)　設置環境グレードD(ISO8)以上
気流方式		全排気型 (ワンパス気流)
除染方式		湿度制御型過酸化水素ガス除染
内部圧力	:本室	+60Pa
	:パスボックス	+30Pa
電源	:本体	AC200V 1Φ 50/60Hz
	:付属機器	AC100V 1Φ 50/60Hz
設備電力		約1500VA (除染時最大5500VA)
構造	:外装	鋼板製焼付塗装仕上
	:内装	ステンレス鋼板 (SUS304)
	:前面ガラス扉	4グローブ式
重量		約980kg
オプション		パーティクルカウンター

付属機器

インキュベータ (型式：MCO-5ACIS-PJ)	
内容量	約49L
CO_2制御範囲	0～20%
器内湿度	95%RH±5%
電源	AC100V

遠心分離機 (型式：AX-521PHT)	
最大回転数	3500rpm
最大遠心加速度	2380G
回転数設定範囲	100～3500rpm
遠心加速度設定範囲	10～2380G
加速・減速特性	3段階に設定可能
温度制御範囲	4℃～室温
電源	AC100V

クラスIIB2（全排気方式）

卓上型 安全キャビネット

揮発性化学物質の取扱いが可能な全排気型です。
コンパクトなボディサイズなので、小型作業台や
狭いスペースに設置可能です。

- 揮発性化学物質の取扱いで発生する有害なガスを、速やかに室外へ全排気します。
- 作業性を考慮し、傾斜式スライドシャッターを採用しています。
- HEPAフィルターやプレフィルター等の主要部品は、前面から保守・点検ができます。
- 薬局・病院での薬剤調製や生物実験等に幅広くご使用できます。

前面開口部のエアーバリア形成の様子

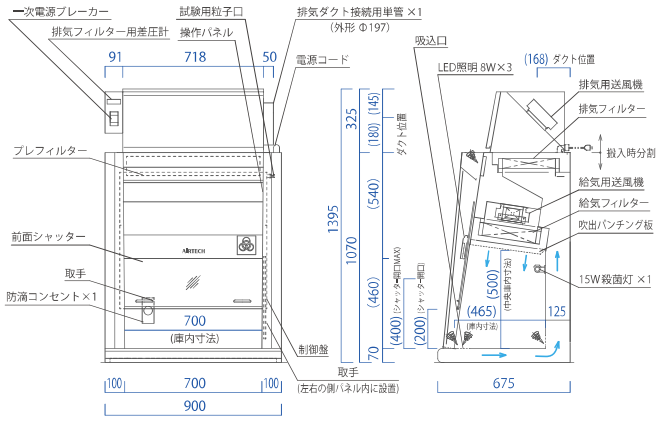

型式	BHC-T700IIB2
集塵効率	0.3μm粒子にて99.99%以上
集塵要素	給気フィルター：HEPAフィルター (CD3203374)、 排気フィルター：HEPAフィルター (CD3203370)、 プレフィルター：不織布フィルター
処理風量	給気：約5.3m³/min、 排気：約9.8m³/min
吹出風速	約0.3m/s
流入風速	約0.53m/s
電源	AC100V 1Φ 50/60Hz
消費電力	約250W ＊送風機＋照明運転時。コンセント容量は含まず。
設備電力	約250VA
照明	8W×3 ＊LED照明
殺菌灯	15W×1 ＊インバーター式
重量	約105kg
最小搬入寸法	W900×D675×H1200mm ＊排気チャンバー分割時。但し左記寸法＋20mm程度の余裕を取って下さい。
構造	鋼板製焼付塗装仕上 ＊抗菌塗装仕上
オプション	鋼板製専用架台、 専用ハンガーパイプ、 オートピペット、 ドレンコック(鋼板製専用架台付に限る)
警報	下記の場合、ブザーにて警報します。
	1）前面シャッターが200mm以上開放された時
	2）送風機に異常が発生した時
	3）排気風量が不足した時 (正常時の80%以下)
その他	BHC周囲に右記のメンテナンス空間を確保してください。 (背面10cm、天井・左側面30cm、右側面50cm、前面に1m)
	排気ダクトは密閉ダクト接続とし、単独排気を行ってください。(風量低下警報装置付を推奨)
	排気ファンは、処理風量時にダクト経路の圧力損失分プラス50Paを満足するファンを選定して下さい。

垂直気流型
クリーンベンチ

作業室開口寸法・奥行寸法を拡げ、広々とした作業空間を確保しています。正面上部のLEDステータスバーで、運転状態の確認が容易にできます。

※写真はM-VS-1306です。

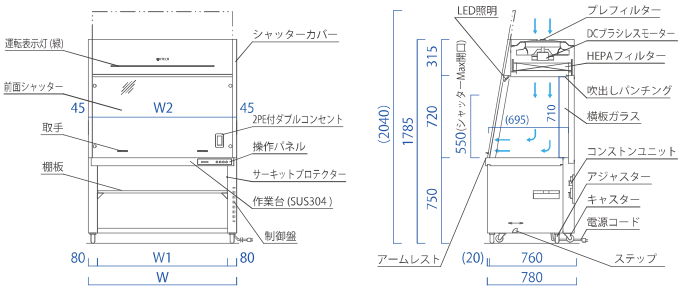

型式	M-VS-1006	M-VS-1306	M-VS-1606	M-VS-1916
W	1000	1300	1600	1910
W1	840	1140	1440	1750
W2	910	1210	1510	1820

型式	M-VS-1006	M-VS-1306	M-VS-1606	M-VS-1916
清浄度	ISOクラス5 (クラス100)			
集塵効率	0.3μm粒子にて99.99%以上			
集塵要素	メインフィルター：HEPAフィルター、 プレフィルター：サランネット加工品			
処理風量 (m^3/min)	約13.8	約17.9	約21.3	約25.8
吹出風速 (m/s)	高速：約0.45、 低速：約0.3			
電源	AC100V 1Φ 50/60Hz			
設備電力 (VA) ＊コンセント容量を除く	約150	約200	約250	約300
重量 (kg)	約160	約200	約240	約280
構造	本体：鋼板製焼付塗装仕上 ＊抗菌塗装仕上、 作業台：SUS304 ヘアーライン仕上、 前面シャッター：無色透明強化加工ガラス t5			

※当製品は生産を終了しております。

水平気流型
クリーンベンチ

整流された清浄空気が作業台の奥から手前に流れている為、作業中に発生した塵埃や粒子は速やかに排出され、完全なクリーン環境を維持します。

※写真はM-HS-1916です。

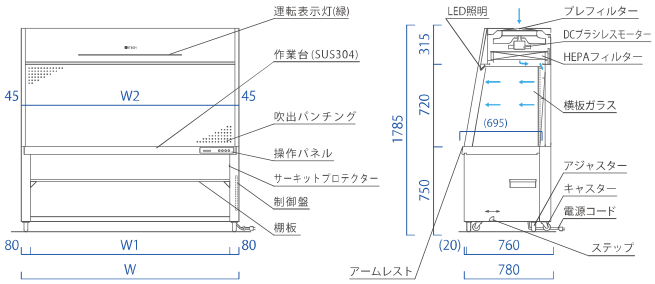

型式	M-HS-1006	M-HS-1306	M-HS-1606	M-HS-1916
W	1000	1300	1600	1910
W1	840	1140	1440	1750
W2	910	1210	1510	1820

型式	M-HS-1006	M-HS-1306	M-HS-1606	M-HS-1916
清浄度	ISOクラス5 (クラス100)			
集塵効率	0.3μm粒子にて99.99%以上			
集塵要素	メインフィルター：HEPAフィルター、 プレフィルター：サランネット加工品			
処理風量 (m^3/min)	約14.3	約18.7	約23	約27.6
吹出風速 (m/s)	高速：約0.45、 低速：約0.35			
電源	AC100V 1Φ 50/60Hz			
設備電力 (VA) ＊コンセント容量を除く	約180	約230	約280	約330
重量 (kg)	約160	約180	約220	約260
構造	本体：鋼板製焼付塗装仕上 ＊抗菌塗装仕上、 作業台：SUS304 ヘアーライン仕上			

※当製品は生産を終了しております。

吹き下ろし型

エアーカーテン

吹き下ろし気流で飛来害虫の侵入を防止します。
開口部両端付近に余剰スペースがない場所や、
開口部の横幅が大きい場所への設置に最適です。

- 倉庫や工場への物品の搬入時における、飛来害虫の侵入を約70%以上防ぐことができます。　＊弊社実験による。
- 上から下に向かって風が流れるので水平方向の減衰を考慮する必要が無く、横幅が5m以上ある開口部にも対応可能です。
- 開口部に対してオーバーラップさせて設置することで、より高いエアーバリア効果を得ることができます。
- 既設シャッターとの連動が可能です。シャッターが閉まるタイミングについては、お客様のご要望にお応えします。

プレフィルター

可動式ノズル

推奨設置環境

床設置型エアーカーテンでは、対応が難しい右図のような開口部に対応可能です。

開口部両端付近に障害物がある場所

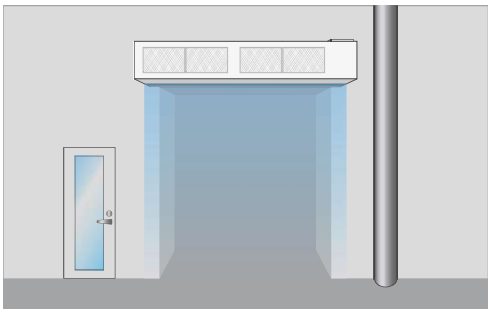

開口部の横幅が5m以上ある場所

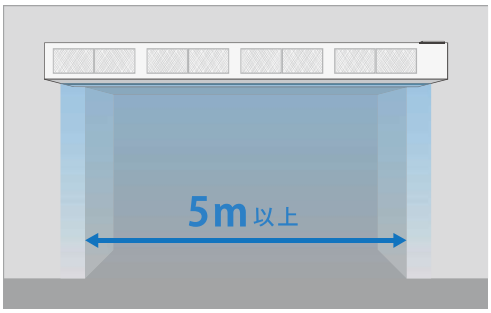

動作仕様

1 シャッターを開ける為の信号を発信する
光線センサー / リモコン / ヒモスイッチ / 押しボタン 等

▶

2 エアーカーテンが起動する
送風機が稼働し、吹き下ろし気流が形成されます

▶

3 シャッターが開く
送風機が高速回転した後に、シャッターが開きます

▼

4 人やモノがシャッターを通過する
エアーバリアが飛来害虫の侵入を防ぎます

◀

5 シャッターが閉まる
閉まるタイミングは、お客様のご要望にお応えします

◀

6 エアーカーテンが停止する
シャッターが閉まり、残留運転をした後に停止します

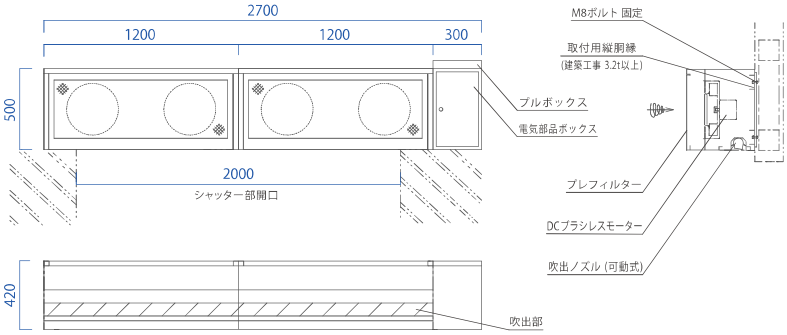

型式		AAC-20007DC	
集塵要素		サランネットフィルター	
処理風量		144m³/min	
吹出風速		約20m/s	
騒音		約83dBA	
電源		AC200V 3Φ 50/60Hz	
消費電力		約1500W	
設備電力	：出荷時設定値	約2700VA	＊漏れ電流は4mA以下
	：最大値	約5400VA	＊漏れ電流は4mA以下
重量		約170 kg	
構造		鋼板製焼付塗装仕上	

※ 本装置に雨や水が当たらないようにしてください。

※当仕様は2020年7月時点のものです。現行仕様とは異なります。

全面層流型
クリーンパーティション

薄型パーティションタイプの全面層流型空気清浄機です。ライン状に連結するだけで、従来大型設備が必要な場所でも、簡易クリーン化を行えます。

- 前面パネル上部の左端から右端まで風が吹出すので、連続したクリーン空間を創出できます。
- キャスターで移動・据付が簡単にできます。ストッパー付キャスターとアジャスターで固定も簡単です。
- 運転状態が一目でわかるLED表示です。フィルター交換時期、ファン異常を表示灯でお知らせします。
- コンベアラインやテーブルにつける等、様々な使い方が可能です。

ACP-897LAH 背面下部 吸込 / 前面上部 吹出

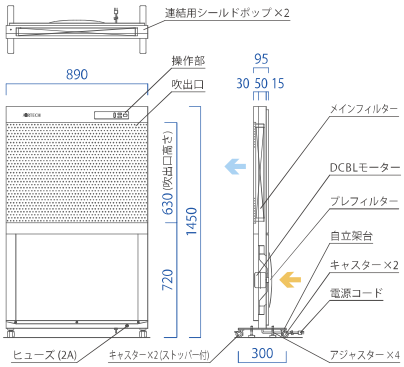

ACP-897LBH 前面下部 吸込 / 前面上部 吹出

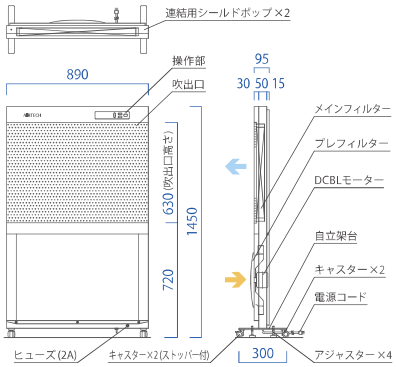

三連結事例

使用例

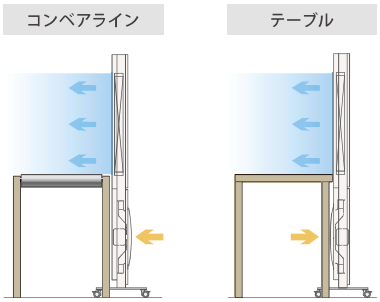

型式	ACP-897LAH					ACP-897LBH				
集塵効率	0.3μm粒子にて99.99%以上									
集塵要素	メインフィルター：HEPAフィルター、 プレフィルター：サランネット加工品									
電源	AC100V 1Φ 50/60Hz									
重量	約40kg					約40kg				
構造	鋼板製焼付塗装仕上					鋼板製焼付塗装仕上				
風量設定モード	大風量	強	・	弱	静音	大風量	強	・	弱	静音
処理風量 (m^3/min)	約12.5	約6.5	約5.0	約4.0	約3.0	約12.5	約6.5	約5.0	約4.0	約3.0
吹出風速 (m/s)	約0.37	約0.19	約0.15	約0.12	約0.09	約0.37	約0.19	約0.15	約0.12	約0.09
騒音 (dBA)	約58	約45	約43	約40	約36	約58	約45	約43	約40	約36
消費電力 (W)	約100	約30	約25	約20	約15	約100	約30	約25	約20	約15
設備電力 (VA)	約150	約50	約40	約30	約22	約150	約50	約40	約30	約22

＊吹出風速は吸込風量より算出。　＊騒音値は吹出側1m、床上1mの位置で無響室にて計測。(一般室での騒音値は異なります。)

SS（セルフセッティング）方式
普及型 クリーンブース

お客様ご自身で組み立てられる簡易型です。
工具不要で複雑な工程はなく、3名で組立できます。
また、短納期対応・低価格化を実現しました。

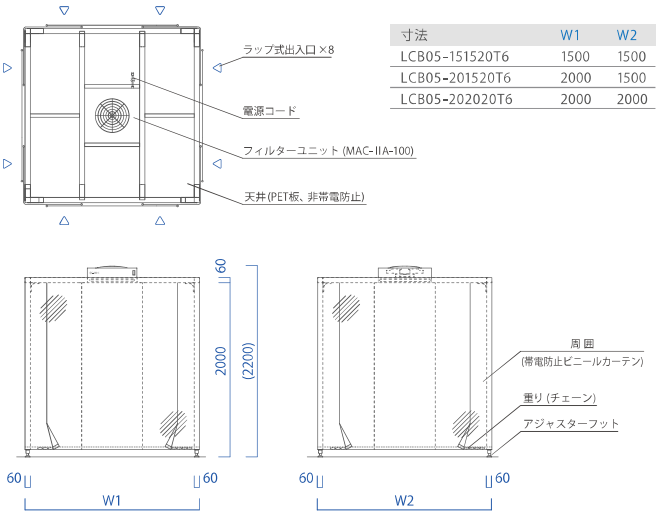

寸法	W1	W2
LCB05-151520T6	1500	1500
LCB05-201520T6	2000	1500
LCB05-202020T6	2000	2000

型式	LCB05-151520T6	LCB05-201520T6	LCB05-202020T6
清浄度	ISOクラス6 (クラス1000)		
集塵効率	0.3μm粒子にて99.99%以上		
集塵要素	メインフィルター：HEPAフィルター、 プレフィルター：サランネット加工品		
風量 (m^3/min)	約10	約10	約10
循環回数 (回/時)	約133	約100	約75
電源	AC100V 1Φ 50/60Hz		
設備電力 (VA)	約150	約150	約150
重量 (kg)	約120	約135	約150
構造 ：フレーム	アルミ抜型製アルマイト処理		
：周囲	帯電防止ビニールカーテン 0.2t 無色透明		
：天井	PET板 (無色透明)		
：フィルターユニット	SUS430		

クリーンチェア

超高性能フィルターで発塵を抑えた、導電性クリーンルーム用のチェアです。着席時に発生するクッション材からの発塵をフィルターで抑制します。

静電気発生を抑制

弊社のクリーンチェアは電気抵抗値が低いことが特徴で、静電気が発生し辛いです。

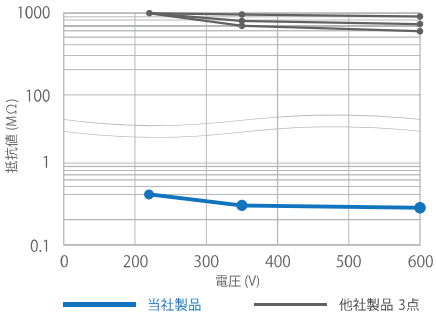

測定時条件：気温26℃、湿度60℃、座面負荷20kg

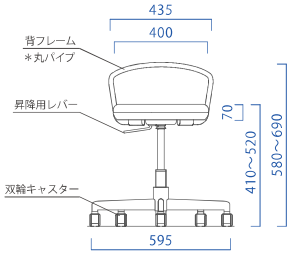

型式	ACI-01	
構造 ：背面	Φ15.9スチールパイプ	＊クロムメッキ仕上
：座面	ウレタン＋導電レザー	
：脚部	スチール	＊クロムメッキ仕上
キャスター	Φ50双輪キャスター	＊ウレタン巻
重量	約8.2kg	
付属品	アース接続用延長クリップ	

日本エアーテック株式会社

URL : http://www.airtech.co.jp

本　　社　E-mail: info@airtech.co.jp

〒110-8686　東京都台東区入谷1丁目14番9号　TEL 03-3872-6611　FAX 03-3872-6615

営　業　所

東北営業所
〒980-0013
E-mail: sendai@airtech.co.jp
宮城県仙台市青葉区花京院2丁目1番61号　タカノボルビル
TEL 022-268-2881　FAX 022-268-2883

北陸営業所
〒930-0005
E-mail: hokuriku@airtech.co.jp
富山県富山市新桜町4番28号　朝日生命富山ビル
TEL 076-471-7752　FAX 076-471-7753

中部営業所
〒460-0003
E-mail: nagoya@airtech.co.jp
愛知県名古屋市中区錦1丁目18番11号　CK21広小路伏見ビル
TEL 052-219-7100　FAX 052-219-7200

関西営業所
〒531-0071
E-mail: osaka@airtech.co.jp
大阪府大阪市北区中津1丁目11番11号　第1リッチビル
TEL 06-6373-0473　FAX 06-6373-0827

中国営業所
〒732-0825
E-mail: hiroshima@airtech.co.jp
広島県広島市南区金谷町2番14号　アフロディテビル
TEL 082-568-7522　FAX 082-263-1505

九州営業所
〒815-0035
E-mail: hukuoka@airtech.co.jp
福岡県福岡市南区向野2丁目12番8号　真鍋ビル
TEL 092-553-1288　FAX 092-561-7284

南九州営業所
〒899-4332
E-mail: minamikyusyu@airtech.co.jp
鹿児島県霧島市国分中央3丁目38番28号　ショーヤ105号
TEL 0995-47-7422　FAX 0995-47-7433

工場 / サービスセンター

草加工場
〒340-0002
E-mail: soka@airtech.co.jp
埼玉県草加市青柳2丁目10番20号
TEL 048-936-3033　FAX 048-936-3307

群馬工場
〒379-2214
E-mail: gunma@airtech.co.jp
群馬県伊勢崎市下触町250番1号
TEL 0270-63-3700　FAX 0270-63-3701

加須工場
〒347-0032
E-mail: kazo@airtech.co.jp
埼玉県加須市花崎5丁目12番
TEL 0480-67-0200　FAX 0480-67-0233

草加工場クリーンサプライ部
〒340-0002
E-mail: cs@airtech.co.jp
埼玉県草加市青柳2丁目18番12号
TEL 048-931-9445　FAX 048-931-9605

サービスセンター
〒340-0002
E-mail: service@airtech.co.jp
埼玉県草加市青柳2丁目10番21号
TEL 048-936-3246　FAX 048-936-3199

関西サービスセンター
〒532-0001
E-mail: service@airtech.co.jp
大阪府大阪市淀川区十八条1丁目4番35号　パールハイツ東三国102号
TEL 06-6151-2660　FAX 06-6151-2661

⚠ 安全に関するご注意

ご使用の際は取扱説明書をよくお読みの上、
正しくお使いください。

- カタログの内容についてのお問合わせは、弊社営業所または販売店にお問合わせください。
- カタログ記載の仕様は改良のため、予告なく変更する場合があります。
- 製品写真の色は印刷条件により、実際の色と多少異なることがあります。

AC-723-080-20200730