AIRTECH
Clean Air Innovation

NEW PRODUCTS RELEASE

新製品カタログ

Vol.17　2021-2022

BLB-8型 バイオクリーンベンチ

充実した機能で快適な作業環境を実現。
新しくなった、リサイクル気流式のクリーンベンチです。

省エネルギー・低騒音
高効率DCファンを搭載し、消費電力及び騒音値を低減しました。

調光機能付 高演色LED照明
作業室内の明るさは5段階に調光可能です。

ディスプレイ及びステータスバー付
機器の状態を一目で、かつ常に把握することができます。

3段階の運転方式

使用シーンによって使い分けができる、吹出風速が異なる3つの運転モードです。

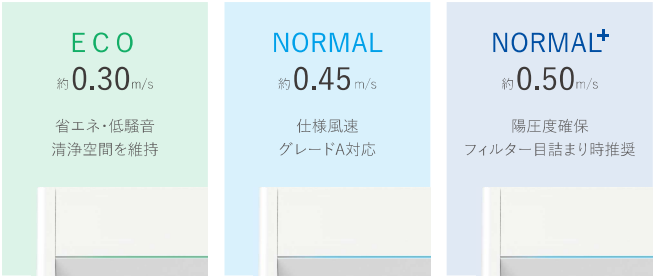

＊各運転モードのステータスバーの色は変更可能です。

タッチディスプレイ付 操作パネル

装置の作動及び状態確認や設定変更まで、パネル1つで対応できます。

操作パネル外観

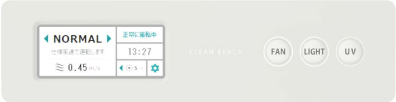

ディスプレイ表示例

警報表示例

異常表示例

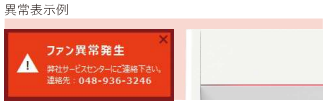

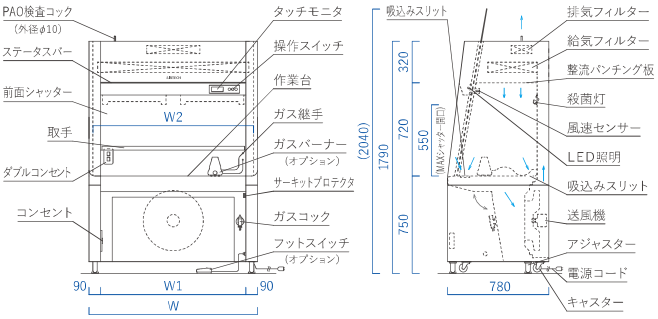

型式	BLB-1008	BLB-1308	BLB-1608	BLB-1918
W	1000	1300	1600	1910
W1	820	1120	1420	1730
W2	940	1240	1540	1850

＊特許出願中

新方式 殺菌灯カバー

気流の乱れを低減する独自の構造です。

作業室背面 R加工

清掃性を向上させました。

型式	BLB-1008	BLB-1308	BLB-1608	BLB-1918
清浄度	ISOクラス5(クラス100)			
集塵効率	0.3μm粒子にて99.99%以上			
集塵要素　:給気フィルター	HEPAフィルター×1	HEPAフィルター×1	HEPAフィルター×2	HEPAフィルター×2
:排気フィルター	HEPAフィルター×1	HEPAフィルター×1	HEPAフィルター×1	HEPAフィルター×1
処理風量　:給気(m^3/min) ＊NORMAL運転時	約11.9	約15.7	約19.5	約23.5
:排気(m^3/min) ＊NORMAL運転時	約1.8	約1.8	約2.3	約2.3
吹出風速(m/s)	平均0.45 ＊NORMAL運転時。個々の風速値は設定値±20%以内。			
電源	AC100V 1φ 50/60Hz			
消費電力(W)　:ECO/NORMAL/NORMAL+	約105/約145/約165	約125/約175/約200	約155/約220/約265	約175/約270/約320
送風機(台)	1	1	2	2
照明(W) ＊LED照明	25×1	35×1	45×1	25×2
殺菌灯(W) ＊インバータ	15×1	15×2	15×2	15×2
重量(kg)	約200	約220	約260	約300
構造	本体:鋼板製焼付塗装(抗菌塗装)　作業台、背板、側板:SUS304ヘアーライン仕上　前面シャッター:無色透明強化ガラス t5			
オプション	ガスバーナー+フットスイッチ、バキューム配管、オートピペット、固定式ハンガーパイプ、HEPAフィルター差圧計			

＊消費電力は、照明点灯(最大光度)+ステータスバー緑点灯時の値です。

クリーン手洗乾燥機

清浄化された無塵・無菌空気で手洗いと乾燥ができます。
衛生面が向上し、より安全にご使用頂けるようになりました。

乾燥性能向上
DCブラシレスモーターを採用し吹出風量を増加させ、乾燥性能を向上させました。

衛生面の向上
吹き返り気流の低減、抗菌塗装の採用、殺菌灯の標準装備を実現しました。

吹き返り気流の低減 ＊特許出願中

誘引気流の増加や背面からの排気等、独自の構造により実現しました。
また、排気口からは水滴が飛散しない工夫をしています。

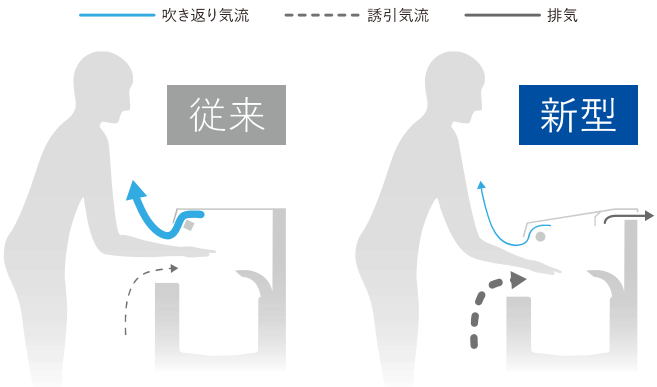

視認性良好

簡単メンテナンス

殺菌灯 標準装備

見やすい動作ガイド

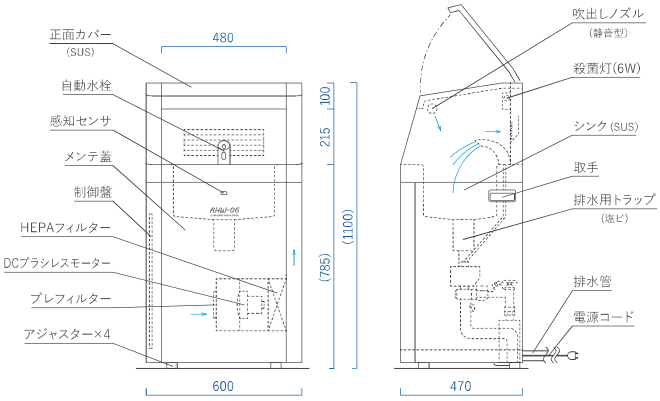

型式	AHW-06
集塵効率	0.3μm粒子にて99.99%以上
集塵要素	メインフィルター:HEPAフィルター　プレフィルター:不織布フィルター
吹出風量	約2.0㎥/min
吹出風速	約83m/s
電源	AC100V 1φ 50/60Hz
設備電力	約1350VA
重量	約60kg
水洗方式	自動水栓(アクアオート)
オプション	自動水石けん器、電気温水器、純水仕様
構造	本体:鋼板製焼付塗装(抗菌塗装)　シンク・庫内:SUS
必要設備	
給水口	フレキチューブ(PS1/2メネジで接続)
排水管	φ30mm

オプション

自動水石けん供給栓
ノズルに手を差し出すと、センサーにより自動で供給されます。

電気温水器
常に約36°Cに保たれた温水が使えます。手を触れずに操作ができ、衛生的です。

大粒子除去装置 ＊特許出願中

自動車を始めとした工業製品の製造現場において、製品の品質に影響を与える粗大粒子を物品表面から取り除きます。

プレフィルター

スリット式 高速ノズル

100μm以上の大粒子を90%以上脱塵

スリット式高速ノズルからのエアージェット気流及び誘引気流を用いて、付着粒子を広範囲に渡り取り除きます。

省エネルギー

直流ブラシレスターボファン搭載により、従来型エアー洗浄装置に対して、消費電力を50%低減しました。

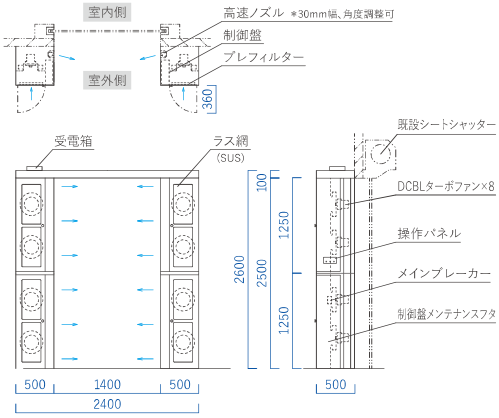

型式	AASC-14256C
集塵要素	プレフィルター（不織布フィルター）
吹出風速	約20m/s
処理風量	片側：約84m³/min（両側：約168 m³/min）
電源	AC200V 3φ 50/60Hz
消費電力	約2700W
設備電力	約5300VA
騒音	約85dBA
重量	約300kg
構造	鋼板製焼付塗装

＊本体はアンカーボルトを用いて床面に固定してください

LED式 バグキーパー

捕虫ランプで昆虫を集め吸引ファンで捕獲します。
LED捕虫ランプ搭載により、高い捕虫性能を得ました。

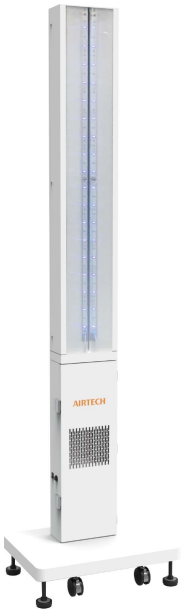

捕虫性能の向上

紫外線強度及び照射角度の増加により、捕虫性能が約2倍になりました。

捕虫ランプの長寿命化

捕虫ランプの定格寿命時間が、20000時間に延びました。

本体のスリム化

奥行きが200mmから100mmになり、壁付け設置も可能です。

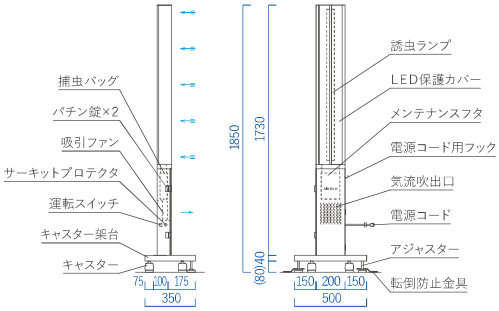

型式	ABK-1800LE
捕虫バッグ	ポリエステル製ネット
処理風量	約0.8m³/min
電源	AC100V 1φ 50/60Hz
消費電力	約35W
設備電力	約55VA
捕虫ランプ	バータイプLED（18球×2本）
重量	約23kg
構造	鋼板製焼付塗装
付属品	交換用捕虫バッグ×3、転倒防止金具×4

抗菌クリーンパーティション®

抗菌塗装・抗菌操作パネル・酵素HEPAフィルターを搭載した、
フル抗菌モデルです。

*「クリーンパーティション」は、日本エアーテック(株)の登録商標です。

接触感染の防止
抗菌塗装及び抗菌操作パネルを採用しました。安全に装置の操作や移動を行うことができます。

二次汚染の防止
ろ材繊維に天然の溶菌酵素を付加した、酵素HEPAフィルターを搭載しました。フィルターに付着した微生物の繁殖を抑制します。

ACP-897AHK　背面下部 吸込　前面上部 吹出

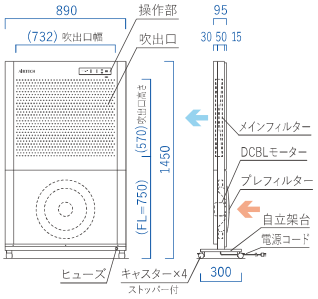

ACP-897CHK　前面上部 吸込　背面下部 吹出

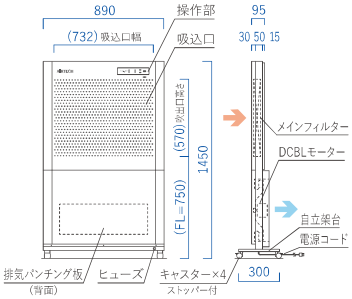

型式	ACP-897AHK (クリーン仕様)					ACP-897CHK (汚染除去仕様)				
集塵効率	0.3μm粒子にて99.99%以上									
集塵要素	メインフィルター:酵素HEPAフィルター　プレフィルター:サランネット加工品　*ACP-897CHKは、メインフィルターのみ。									
電源	AC100V 1φ 50/60Hz									
重量	約40kg					約43kg				
構造	鋼板製焼付塗装(抗菌塗装)									
風量設定モード	大風量	強	・	弱	静音	大風量	強	・	弱	静音
処理風量 (m³/min)	約11.5	約6.0	約4.8	約3.8	約2.8	約10.7	約5.7	約4.8	約3.8	約2.8
吹出風速 (m/s)	約0.46	約0.24	約0.19	約0.15	約0.11	約0.42	約0.20	約0.18	約0.14	約0.11
騒音 (dBA)	約58	約45	約43	約40	約36	約58	約45	約43	約40	約36
消費電力 (W)	約100	約30	約25	約20	約15	約100	約30	約25	約20	約15
設備電力 (VA)	約150	約50	約40	約30	約22	約150	約50	約40	約30	約22

診察・検体採取ブース

診察及び検体採取時における飛沫の拡散を防止し、
医療従事者の安全を確保します。

陰圧及び陽圧エリアの構築が可能
クリーンパーティションの組み合わせ方次第で対応可能です。

既設クリーンパーティションへの追加取付が可能
足らない部材のみを御支給することができますので、お気軽にご相談ください。

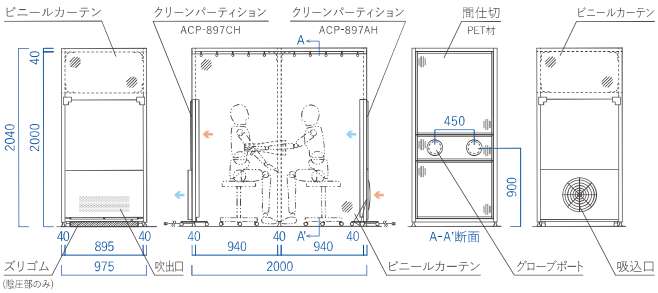

型式		ACP-F2097
集塵効率		0.3μm粒子にて99.99 %以上　*C型吹出部では99.5%以上
集塵要素		メインフィルター:HEPAフィルター　プレフィルター:サランネット加工品
処理風量		クリーンパーティション1台あたり約6.5m³/min(強モード)
構造	:フレーム	アルミフレーム
	:天井、間仕切	無色透明 PET材
	:グローブポート	ロング手袋 1双付
	:周囲	無色透明ビニールカーテン 耐電防炎仕様
	:クリーンパーティション	鋼板製焼付塗装
電源		AC100V 1φ 50/60Hz
消費電力		クリーンパーティション1台あたり約1.5A

簡易折畳式 陰圧ブース

内部を陰圧に保ち感染症患者を隔離することで、ウイルスや細菌の拡散を防止します。

工具不要 カンタン組立
フレームを拡げビニールカーテンを取付するだけで完成します。

フレームはコンパクトに収納
収納用のキャリングバッグが付属するので、不要時はコンパクトに収納しておくことができます。

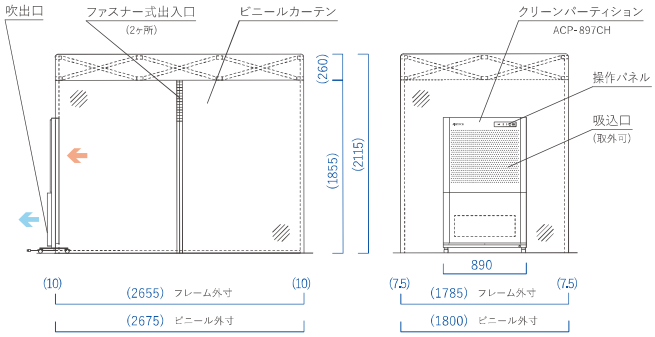

型式	TIB-2618N	
集塵効率	0.3μm粒子にて99.99%以上	
集塵要素 :メインフィルター	HEPAフィルター	
:プレフィルター	サランネット加工品	
処理風量	強モード:約6.5m³/min	静音モード:約3m³/min
循環回数	強モード:約38回/時	静音モード:約18回/時
電源	AC100V 1φ 50/60Hz	
消費電力	強モード:約30W(約50VA)	静音モード:約15W(約22VA)
重量	約55Kg	
構造 :本体	鋼板製焼付塗装	
:ハリ・柱	アルミ製アルマイト処理 又は鋼板	
:周囲・天井	無色透明ビニールカーテン	
:クリーンパーティション	鋼板製焼付塗装	
付属品	フレーム収納用キャリングバッグ×1	

＊汚染物質流入防止を目的とした、陽圧型のTIB-2618Pもあります。

SS式 陰圧ブース

短納期・低価格・組立及び分解が容易なセルフセッティング式です。特殊工具不要なので、どなたでも組立ができます。

短納期
部材の標準化により、受注後約1週間で納品可能です。

カンタン組立
フレームは蝶ナットを手で回して固定できるので、初めての方でも簡単に組立ができます。

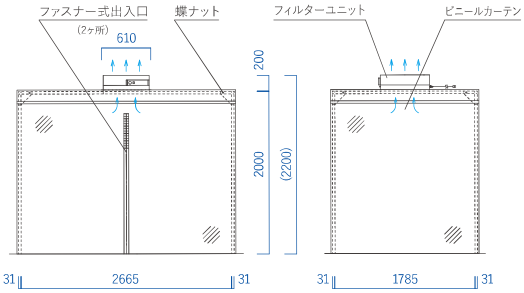

型式	TIB-2618S2
集塵効率	0.3μm粒子にて99.99%以上
処理風量	約10m³/min
フィルターユニット	MAC-IIA-101DCCON-EX
循環回数	約63回/時
電源	AC100V 1φ 50/60Hz
消費電力	約65W(約110VA)
重量	約65kg
構造 :フレーム	31□鋼板製角パイプ 焼付塗装(抗菌塗装)
:周囲・天井	無色透明ビニールカーテン
:フィルターユニット	SUS430

抗菌エアーシャワー

抗菌塗装・抗菌操作パネル・酵素HEPAフィルターを搭載した、フル抗菌モデルです。汚染物質の漏洩防止効果もあります。

接触感染の防止

抗菌塗装及び抗菌操作パネルを採用しました。安全に装置の操作や移動を行うことができます。

二次汚染の防止

ろ材繊維に天然の溶菌酵素を付加した、酵素HEPAフィルターを搭載しました。フィルターに付着した微生物の繁殖を抑制します。

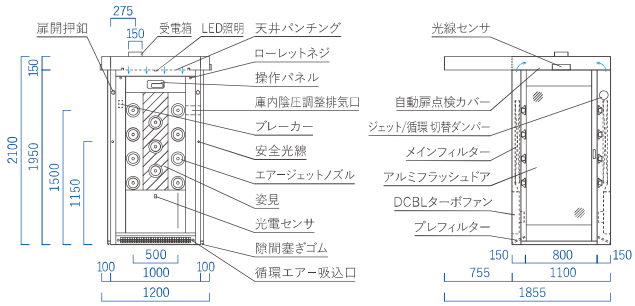

型式	AAS-8017KAN
集塵効率	0.3μm粒子にて99.99%以上
集塵要素	メインフィルター:酵素HEPAフィルター×2　プレフィルター:サランネット加工品×2
処理風量	エアージェット:約23(m³/min)　循環:約12(m³/min)
吹出風速	エアージェット:約25(m/s)
循環回数	エアージェット:約884(回/時)　循環:約461(回/時)
エアージェットノズル(個)	22個
エアージェット起動	光電センサ及びドアリミットスイッチにより帰り吹き無し
騒音	約74dB
電源	AC200V 3φ 50/60Hz
消費電力	エアージェット:約560W(約2.9A)　循環:約100W
設備電力	AC200V:約1200VA　AC100V:約800VA
送風機	DCBLターボファン(LNF-6E)×2
重量	約380kg
構造	本体:鋼板製焼付塗装仕上　床:なし　姿見:SUS鏡面
オプション	手動扉、抗菌照明、抗菌プレフィルター、差圧計、床付及びグレーチング床

自動扉			
扉開閉方式	片引シングルスライド式	安全装置	安全光線
駆動方式	ベルト駆動	扉起動	光線センサ
開閉速度	20～50cm/s（可変）	電源	AC100V 1φ 50/60Hz

汚染物質漏洩の抑制

濾過後の清浄空気を排出することで、庫内を陰圧構造としています。

バイオセーフティカプセル

院内での患者搬送用のストレッチャーです。ビニールフード内は陰圧に維持され、患者からの飛沫拡散を防止します。

カンタン取付

金具固定部にノブボルトを採用し、ストレッチャーフレームへの取付を容易としました。

乾電池によるバッテリー運転

単2型8本で約1.5時間運転可能です。

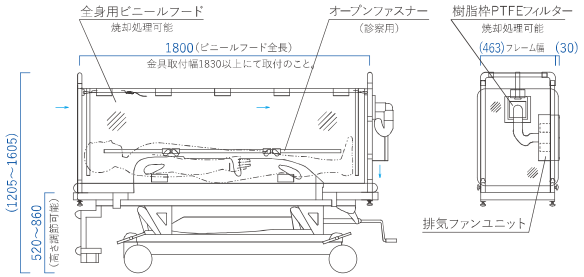

型式	BS-Cap-4
集塵効率	0.1～0.2μm粒子にて99.9995%以上
集塵要素	PTFE ULPA フィルター(排気)
風量	約0.5m³/min
運転	乾電池によるバッテリー運転、又はAC100V電源
電源	乾電池(約1.5時間の運転が可能)
	AC100V 1φ運転(ACアダプター使用)
重量	約77kg(ストレッチャーを含む合計)
構造　:排気ユニット	鋼板製焼付塗装
:フィルター	PTFE ULPA フィルター(樹脂製枠)
:フード	無色透明ビニールカーテン+白色ターポリン又は透明ビニールカーテン

＊本製品は救急車への搭載はできません。病院内でご使用頂く事を想定して、設計・製造しております。

本社/営業所

本　　社
〒110-8686　東京都台東区入谷1丁目14番9号
TEL:03-3872-6611　FAX:03-3872-6615　E-mail:info@airtech.co.jp

東北営業所
〒980-0013　宮城県仙台市青葉区花京院2丁目1番61号　オークツリー仙台
TEL:022-268-2881　FAX:022-268-2883　E-mail:sendai@airtech.co.jp

北陸営業所
〒930-0005　富山県富山市新桜町4番28号　朝日生命富山ビル
TEL:076-471-7752　FAX:076-471-7753　E-mail:hokuriku@airtech.co.jp

中部営業所
〒460-0003　愛知県名古屋市中区錦1丁目18番11号　CK21広小路伏見ビル
TEL:052-219-7100　FAX:052-219-7200　E-mail:nagoya@airtech.co.jp

関西営業所
〒531-0071　大阪府大阪市北区中津1丁目11番11号　第1リッチビル
TEL:06-6373-0473　FAX:06-6373-0827　E-mail:osaka@airtech.co.jp

中国営業所
〒732-0825　広島県広島市南区金谷町2番14号　アフロディテビル
TEL:082-568-7522　FAX:082-263-1505　E-mail:hiroshima@airtech.co.jp

九州営業所
〒810-0062　福岡県福岡市中央区荒戸3丁目6番29号　クリエイト西公園1F
TEL:092-401-1595　FAX:092-401-1594　E-mail:fukuoka@airtech.co.jp

南九州出張所
〒899-4332　鹿児島県霧島市国分中央3丁目38番28号　ショーヤ105号
TEL:0995-47-7422　FAX:0995-47-7433　E-mail:minamikyusyu@airtech.co.jp

工場/サービスセンター

草 加 工 場
〒340-0002　埼玉県草加市青柳2丁目10番20号
TEL:048-936-3033　FAX:048-936-3307　E-mail:soka@airtech.co.jp

群 馬 工 場
〒379-2214　群馬県伊勢崎市下触町250番1号
TEL:0270-63-3700　FAX:0270-63-3701　E-mail:gunma@airtech.co.jp

加 須 工 場
〒347-0032　埼玉県加須市花崎5丁目12番
TEL:0480-67-0200　FAX:0480-67-0233　E-mail:kazo@airtech.co.jp

越 谷 工 場
〒343-0011　埼玉県越谷市増林3610番14号
TEL:048-967-5561　E-mail:koshigaya@airtech.co.jp

草加工場クリーンサプライ部
〒340-0002　埼玉県草加市青柳2丁目18番12号
TEL:048-931-9445　FAX:048-931-9605　E-mail:cs@airtech.co.jp

サービスセンター
〒340-0002　埼玉県草加市青柳2丁目10番21号
TEL:048-936-3246　FAX:048-936-3199　E-mail:service@airtech.co.jp

関西サービスセンター
〒532-0001　大阪府吹田市江坂町1丁目10番17号　オフィスプラザ江坂
TEL:06-6151-2660　FAX:06-6151-2661　E-mail:service@airtech.co.jp

九州サービスセンター
〒810-0062　福岡県福岡市中央区荒戸3丁目6番29号　クリエイト西公園1F
TEL:092-401-1595　FAX:092-401-1594　E-mail:service@airtech.co.jp

⚠ 安全に関するご注意

ご使用の際は取扱説明書をよくお読みの上、正しくお使いください。

- カタログの内容については、弊社営業所または販売店にお問合わせください。
- カタログ記載の仕様は改良のため、予告なく変更する場合があります。
- 製品写真の色は印刷条件により、実際の色と多少異なることがあります。

日本エアーテック株式会社
https://www.airtech.co.jp/

AC-731-000-20210515