AIRTECH
Clean Air Innovation

NEW PRODUCTS RELEASE

新製品カタログ

Vol.13　2016-2017

日本エアーテック株式会社

ロボット装置付 エアーアイソレーションシステム

再生医療産業化向け解放式システムの AIS にロボット装置を組込み、
作業環境の向上を図りました。操作時の相互汚染を極力防止します。

作業動線の一定化
ロボット化による作業により、動線が常に一定となり
再現性がとり易い動作環境となります。

汚染リスクの低減
作業ミスの低減が図られ、無菌環境を確保できます。

作業者の教育負担の軽減
熟練度の必要な細胞操作もロボット導入により、作業者の
教育負担が軽減されます。

封じ込め性能の維持
ロボット稼働時も AIS の封じ込め性能は維持されます。

＊AIS(アイス) は日本エアーテックの商標登録です。
＊特許出願済

AIS-1607 II A2-RB

培地保持操作用ロボット

作業室

AIS（解放操作式）

過酸化水素ガス除染装置

高品質で安価な過酸化水素ガスによる除染装置です。

過酸化水素ガス除染
従来、室内やアイソレータ除染用に使用されていたホルムアルデヒドは発がん性が指摘されています。それに代わり医薬品工場などでは過酸化水素ガスが用いられています。本装置はドイツでの多くの実績に基づく高い信頼性に裏付けられています。

２機種展開で様々な空間に対応
自立大型の MLT15mJ と移動小型の MLT15iiJ があります。除染対象となる空間容量により選択できます。

MLT15mJ（大型）
大容量で除染時間が短かく、大型 RABS やアイソレータおよび室内除染 (1 ～ 100m^3) に最適です。*600m^3 対応製品もあります。除湿剤等の再生が不要で連続除染が可能です。本体はステンレス製、および HEPA フィルター付です。

MLT15iiJ（小型）
アイソレータや小空間 (1 ～ 50m^3) に最適です。また装置組込も可能です。

MLT15mJ

本製品は独 PEA 社製です。

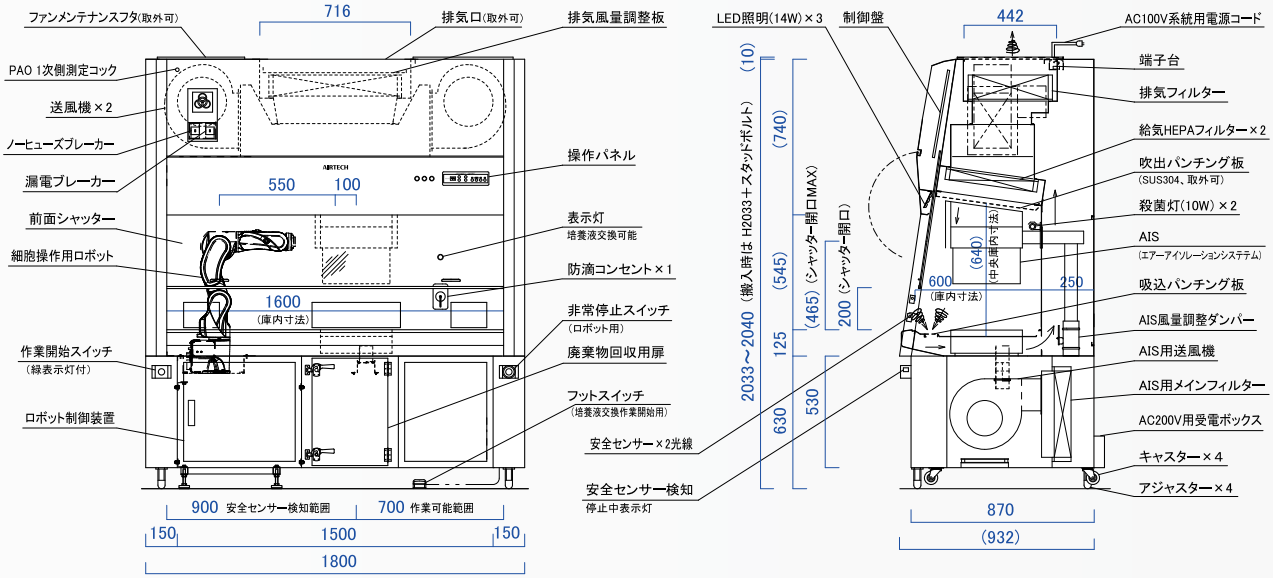

型式	AIS-1607ⅡA2-RB（ロボット組込）		
集塵効率	0.3μm以上粒子(大気塵)にて99.99%以上	電源	安全キャビネット用：AC100V 1φ 50/60Hz、ロボット用：AC200V 3φ 50/60Hz
集塵要素	給気フィルター：HEPAフィルター(3A-447650TLPUF)×2	消費電力	安全キャビネット系統：約800W（約1000VA）、ロボット系統：約400VA
	排気フィルター：HEPAフィルター(3A-4063100T5LPU)	照明	14WLED照明×3
処理風量	給気：21.0m³/min ＊循環気率 約66%	殺菌灯	10W×2
	排気：10.6m³/min	平均照度	約1000Lux
作業室内風速	約0.40m/sec	重量	約700kg
前面吸込風速	約0.55m/sec	構造	本体：鋼板製焼付塗装仕上、 作業室：ステンレス製

＊HEPAフィルターはスキャンテスト品です。 ＊処理風量、作業室内風速、前面吸込風速はシャッター前面開口寸法200mm時の値です。 ＊処理風量の循環気率は 約66%です。

＊作業室内風速は作業台上335mmでの計測値です。 ＊安全キャビネット系統 消費電力は送風機＋照明運転時の値です。コンセント容量は含みません。

AIS（エアーアイソレーションシステム）

集塵効率	0.3μm以上粒子(大気塵)にて99.99%以上	作業室内風速	0.45m/sec
集塵要素	AIS用メインフィルター：HEPAフィルター ＊スキャンテスト品	周囲吸込風速	0.55m/sec
処理風量	給気：2.2m³/min、 排気：7.3m³/min		

MLT15 iiJ

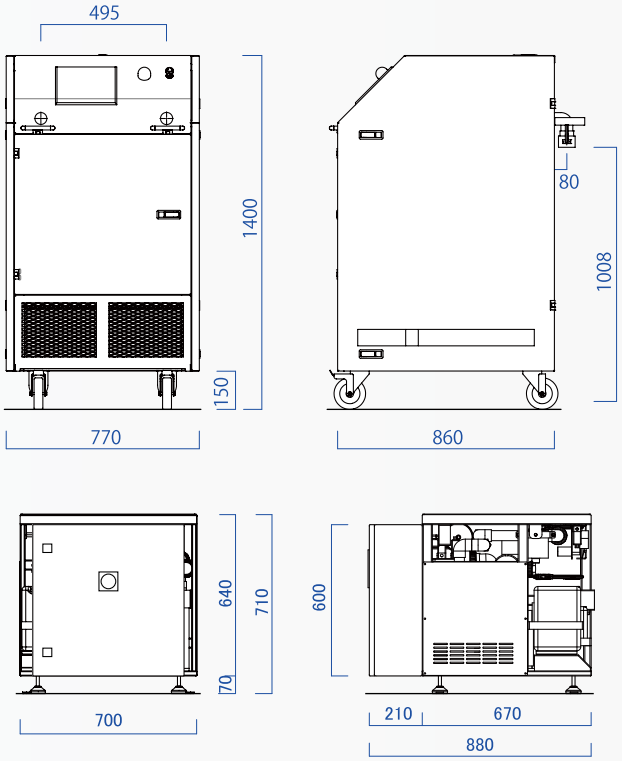

型式	MLT15mj	MLT15iij
集塵要素	HEPAフィルター内蔵	
適用空間	1～100m³	1～50m³
H_2O_2タンク	2リットル（35%H_2O_2水）	
H_2O_2流量	0.1～10mg	
圧力調整	付属	
冷却	1段冷却プレクールシステム	
電源	AC200V 1φ 50/60Hz	
電流値	15/16A	
ホース接続	背面に2箇所、ロック可能接続	

保冷庫用 エアーカーテン

保冷庫出入口からの暖気侵入と冷気漏出を防止します。

新方式気流による高い熱遮断効率
暖気侵入を防止する吹き降ろし気流と、冷気漏出を防止する下部水平気流により、約 75% の高い熱遮断効率が得られます。

ランニングコストを大幅削減
保冷庫空調負荷の低減と、霜取りなどのメンテナンスコストが削減できます。

省電力
弊社独自開発の薄型直流ターボファンを搭載しています。またマイコン制御によりエアーカーテン吹出風速の多段変速制御が可能です。(夏 / 冬モード切替運転など)

省スペース
奥行き 370mm の省スペース型です。設置場所が限定されないフレキシブル設計です。メンテナンスは装置通過開口内側からできるため、断熱壁への埋込設置も可能です。

＊特許出願済

＊熱遮断効率は弊社実験ルーム内での温度測定によるものです。
＊標準開口は (2200W×2600H) です。フレキシブル設計により、それ以外のサイズにも対応いたします。

ACH-20261C

全排気型 安全キャビネット

気流は全量排気されます。

JIS 自己適合宣言品
BHC-1307 II B2 は JIS 自己適合宣言品です。

ランニングコストの低減
省電力・薄型直流ターボファンを搭載。自動消灯機能付 LED 照明を標準装備しました。

屋内排気用ファン内蔵が可能（オプション）
機内圧力損失分をまかなう排気ファンを内蔵できます。建屋の排気ファンと連動することにより安定した前面吸込気流を維持します。

メンテナンス性を考慮
ファンおよび HEPA フィルターなど、重要部品の保守・点検は装置の前面より、おこなえます。

シャッター開度
排気系統負荷低減のため、シャッター開口 200mm です。

BHC-1307 II B2

オプション

電子着火式ガスバーナー（フットスイッチ付）、　オートピペット、
排気フィルター差圧計、　バキュームポンプまたはアスピレーター、
屋外排気チャンバー（φ250ダンパー付）、　専用屋外排気ガラリ、
屋外排気ファン（ラインファン）、　ダクト部材（塩ビフレキタイプ）、
専用ハンガーパイプ、　差圧スイッチによる排気HEPAフィルター目詰まり警報（表示、ブザー付）

型式	W	W1	W2
BHC-1007 II B2	1200	1000	(325)
BHC-1307 II B2	1500	1300	(475)
BHC-1607 II B2	1800	1600	(475)
BHC-1907 II B2	2100	1900	(475)

エアーカーテン熱遮断イメージ

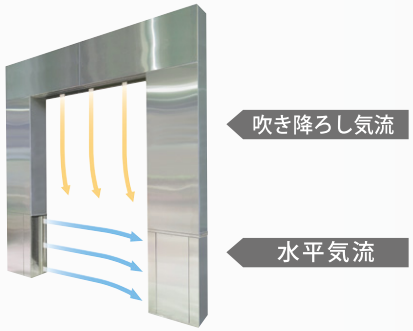

推奨設置場所

- 食品工場・低温物流倉庫等の冷蔵倉庫入口
- 集荷・荷捌倉庫入口
  （ドックシェルターと併設できます）
- 部屋間の温度差が大きい開口部
  （自動引戸と併設できます）
- シートシャッターやオーバースライダーおよび自動引戸等との自動連動運転が可能です。

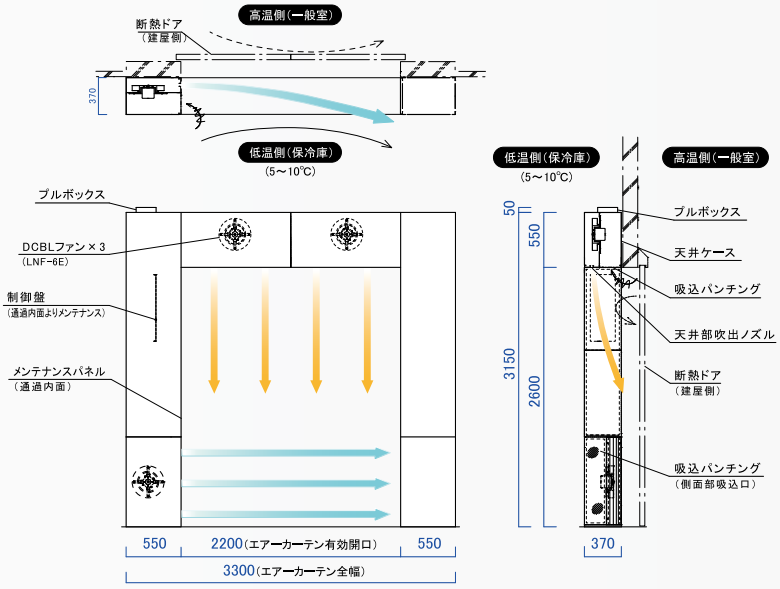

型式	ACH-20261C		
処理風量	上部気流：約29m³/min	消費電力	約400W
	水平気流：約13m³/min	重量	約180kg
電源	AC200V 3φ 50/60Hz	構造	ステンレス製(SUS304製) 外側：ヘアーライン仕上げ

＊壁面埋込仕様は別途お打合せ　＊連動信号により起動します。（シャッター開放時はON信号にて起動）
＊制御盤は内蔵（フタはネジ固定）　＊本装置は結露対策品ですが凍結の無い条件、場所でご使用ください。

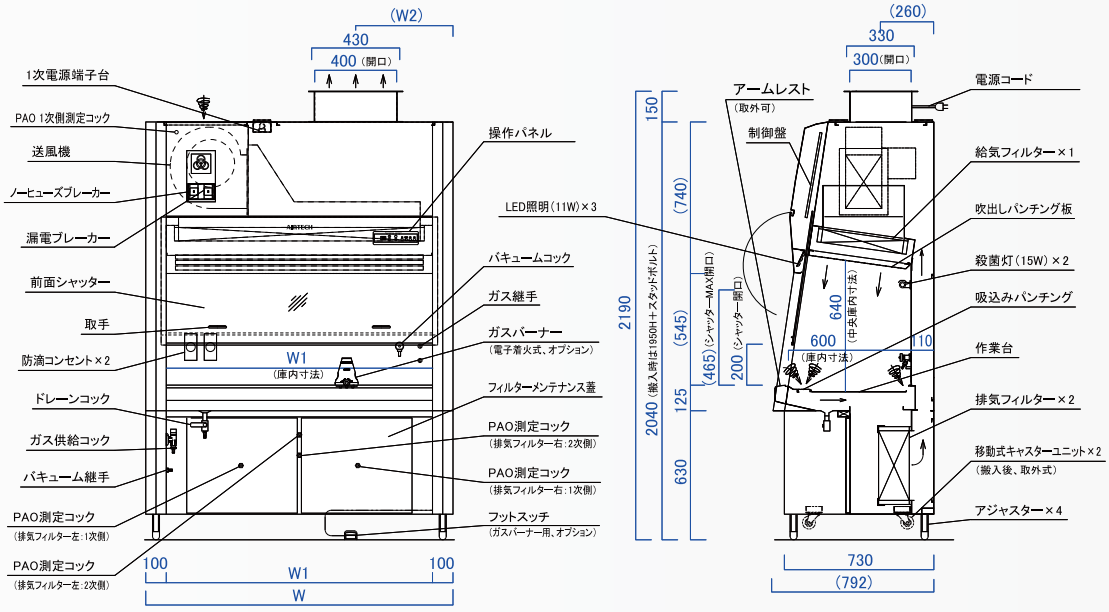

型式	BHC-1007ⅡB2	BHC-1307ⅡB2	BHC-1607ⅡB2	BHC-1917ⅡB2
集塵効率	0.3μm以上粒子（PAO）にて99.99%以上			
集塵要素 ：給気HEPAフィルター	(440×915×t65)×1	(440×1220×t65)×1	(440×762×t65)×2	(440×915×t65)×2
：排気HEPAフィルター	(380×700×t150)×1	(380×460×t150)×2	(380×610×t150)×2	(380×762×t150)×2
処理風量 ：給気(m³/min) ＊前面開口寸法200mm時	9.3	12.1	15.5	19.6
：排気(m³/min) ＊前面開口寸法200mm時	15.7	20.4	25.4	31.7
作業室内風速(平均m/sec) ＊前面開口寸法200mm時	約0.28	約0.28	約0.29	約0.31
前面吸込風速(平均m/sec) ＊前面開口寸法200mm時	約0.53	約0.53	約0.51	約0.53
電源	AC100V 1φ 50/60Hz			
消費電力(W)	約130（約170VA）	約210（約280VA）	約320（約400VA）	約330（約440VA）
LED照明	8W×3	11W×3	14W×3	17W×3
殺菌灯 ＊インバータ式	15W×2	15W×2	15W×2	15W×2
重量(kg)	約300	約350	約450	約510
最小搬入寸法(mm)	W1200×D730×H1970	W1500×D730×H1970	W1800×D730×H1970	W2100×D730×H1970
構造	本体：鋼板製焼付塗装、作業室：ステンレス製			

＊HEPAフィルターは全てスキャンテスト品です。　＊作業室内風速は作業台上335mmにて計測。　＊送風機はLNF-10型(最大出力750W)です。　＊作業室内平均照度は約1000Luxです。
＊消費電力は送風機＋照明運転時、コンセント容量は含みません。　＊搬入時には最小搬入寸法に各20mm程度の余裕をみてください。

半導体製造装置向 EC-MAC

MAC-ⅡA シリーズに半導体製造装置向けユニットを追加しました。

海外仕様にも対応
EMC 試験（CE マーキング）対応、SEMI 規格および UL 準拠品です。

局所クリーン化の実現
液晶、半導体等の製造装置に組込み、高い清浄度を確保します。
（PTFE フィルター標準搭載）

フリー電源対応
電源確保が容易な AC100 ～ 240V（単相）電源が使用可能です。海外の使用に対応しています。

信号出力対応
運転信号および異常信号の出力が可能です。

ランニングコストの低減
省電力、高効率の DCBL ファンを採用しました。

豊富な機種
5、8、15m^3/min の風量仕様があります。

＊メインフィルターは ULPA、HEPA フィルター仕様にも対応可能です。

MAC-ⅡA-150EMC-PTFE

MAC-ⅡA-80EMC-PTFE

MAC-ⅡA-50EMC-PTFE

除菌･消臭機能付 エアーシャワー ［バイバイキング®］

エアーシャワーを用いた除塵・除菌・消臭装置です。

除塵・除菌・消臭システムの一体化
人の衣服に付着した菌や臭いを除去する感染症対策用です。噴霧ノズルを増設することにより、除菌時間を短くする事も可能です。
除塵時間：15 秒、除菌時間：8 秒で 90%以上の除菌率を発揮します。

独自開発のスーパーミクロンジェット®
独自開発のスーパーミクロンジェット®で微細なミスト状の霧にした衛生水を噴射し、除菌・消臭します。

入退室管理の強化
マイコン制御により SOP に合わせた動作設定が可能です。
（例：クリーンアップやインターロックの時間設定等）また扉用電磁ロック、音声案内を標準装備しました。

ランニングコストの低減
省電力・薄型直流ターボファンを搭載。　＊消費電力：従来比 50% 減
自動消灯機能付 LED 照明を標準装備。

APR-8016ACR-J

オプション

出入口：自動ドア、半自動ドア、シートシャッター
床：床付、グレーチング床
吹出ノズル：両側面噴霧ノズル、パンカーノズル増設（ダブルファン方式）
その他：温風仕様

＊特許取得済　特許 第 5312416 号、特許 第 5252737 号

＊この装置は、医療器具ではありません。　＊衛生水が衣服に噴霧されていない部分については除菌・消臭されません。＊衛生水（弱酸性次亜水）は農林水産省受託実績検査機関で検証済の製品です。　＊除菌時間：衛生水の噴射時間　＊除菌率：藤田エンジニアリング㈱と群馬産業技術センターにて共同開発され、実際に則した新試験方法（特許取得済）で行った除菌試験によります。
＊ SOP：Standard Operating Procedure 標準作業手順書

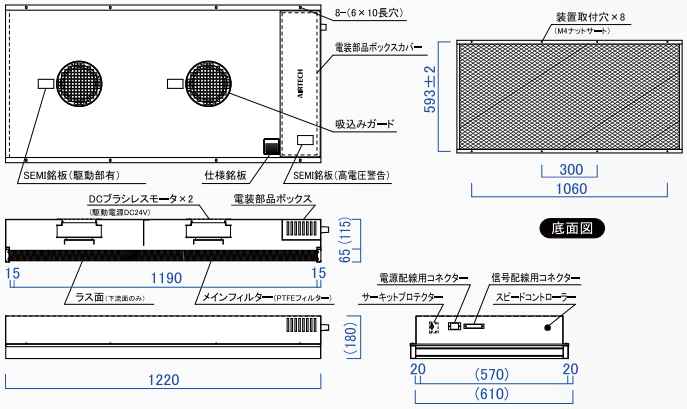

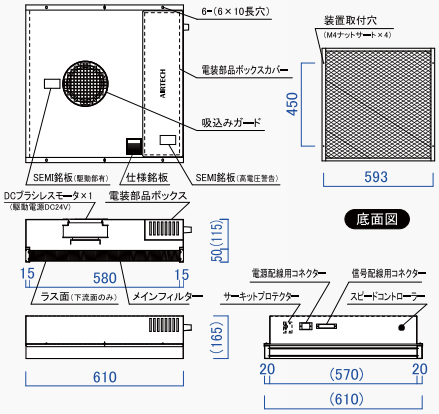

型式	MAC-ⅡA-50EMC-PTFE	MAC-ⅡA-80EMC-PTFE	MAC-ⅡA-150EMC-PTFE
集塵効率	0.1～0.2μm以上粒子(シリカ)にて99.9999%以上		
集塵要素	メインフィルター:PTFEフィルター		
処理風量(m³/min)	約5	約8	約15
平均吹出風速(m/sec)	0.39	0.40	0.37
電源	AC100～240V 1φ 50/60Hz		
消費電力(W)	約35	約100	約120
重量(kg)	約11.0	約14.0	約21.9
構造	SUS430		
付属品	吹出口周囲取付スポンジパッキン		

＊吹出風速は吸込風量より算出

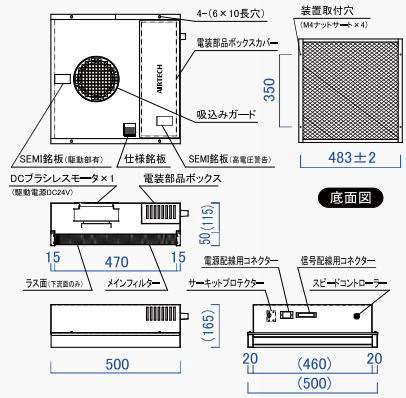

噴霧イメージ
スーパーミクロンジェット

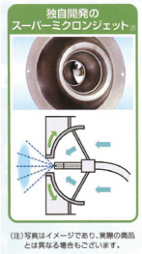

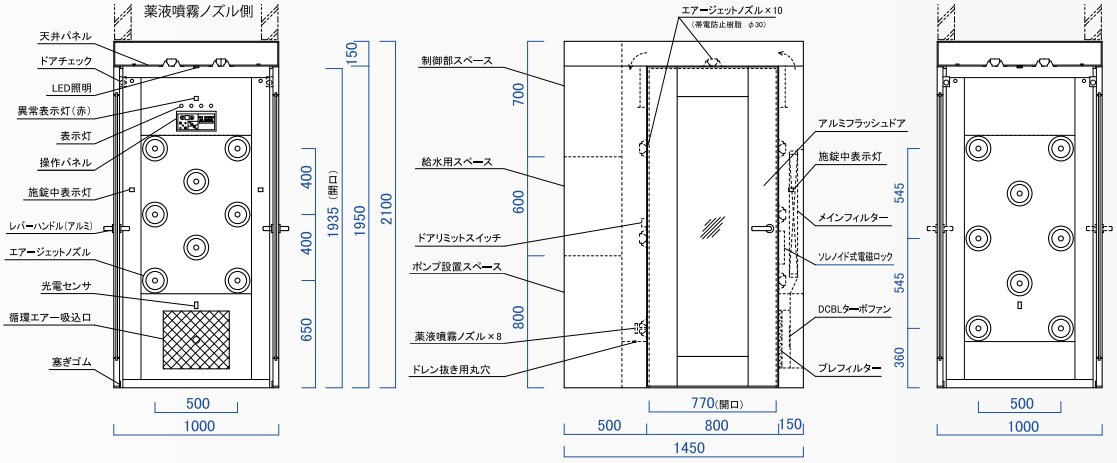

動作仕様

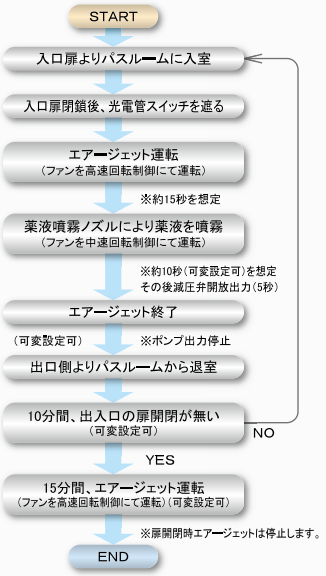

型式	APR-8016ACR-J
除菌率	90%以上
集塵効率	0.3μm以上粒子(大気塵)にて99.99%以上
集塵要素	メインフィルター:HEPAフィルター(3A-916150TLLAUF)×1　プレフィルター:サランネットフィルター(400×350)×1
処理風量	エアージェット時:約19m³/min(高速回転制御)　循環時:約6m³/min(低速回転制御)
吹出風速	エアージェット時:約25m³/min(高速回転制御)
循環回数	エアージェット時:約730回/時(高速回転制御)　循環時:約230回/時(低速回転制御)
エアージェットノズル	18個　＊薬液噴霧ノズル(SUS製)×6、その他吹出ノズル(樹脂製)×12
エアージェット起動	光電管およびドアリミットスイッチによる
騒音	約74dBA　＊装置より1mにて
電源	エアーシャワー用:AC200V 3φ 50/60Hz、　ポンプ用:AC100V 1φ 50/60Hz
消費電力	エアージェット時:約650W、循環時:約100W
設備電力	エアーシャワー用(AC200V):約1400VA＊漏れ電流1mA以下、ポンプ用(AC100V):約750VA
送風機	LNF-6E×1
照明	LED照明
操作スイッチ	エアージェット自動ー手動切換スイッチ、タイマー、ファンスイッチ、ライトスイッチ
重量	約450kg
構造	本体:鋼板製焼付塗装仕上、床:なし(建築床を使用)　エアーシャワー庫内:SUS304HL仕上

ローカルリターンユニット式 温調ブース

大幅にコスト低減した新気流方式の温調ブースです。

TCB-222AP03L

イニシャルコストの低減

FFU（HEPA ユニット）の気流を一部循環させたローカルリターン方式、および省エネ型空調機の採用により約 30%のコスト低減をしました。

ランニングコストの低減

空調機は従来型と比較し消費電力が最大約 80%少ない省エネ型を使用、またローカルリターン方式によるダウンサイジングで、消費電力が更に約 45%低減可能となりました。FFU は省電力、高効率の DC ブラシレスモーターを採用、長寿命の LED 照明の採用によりランニングコスト低減を図りました。クリーンブース用の流線形状照明で気流の乱れを抑えます。

＊特許出願済
＊仕様はブースサイズにより変わります。別途、ご相談ください。
＊各コストダウン効果は仕様により異なります。
＊ご要望により大型、特殊形状の設計が可能です。

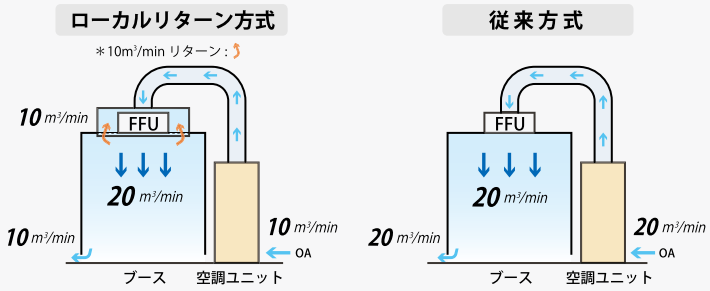

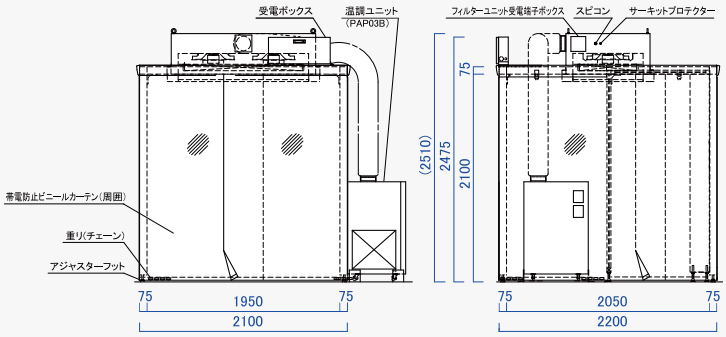

型式	TCB-222AP03L
清浄度	ISOクラス6(クラス1000)対象粒径0.5μm ＊施工完了時
集塵効率	0.3μm以上粒子(大気塵)にて99.99%以上
集塵要素	メインフィルター：HEPAフィルター
処理風量	温調ユニット：約10m³/min
	フィルターユニット：約20m³/min
循環回数	約123回/時
設定温度	約18～30℃（温調ユニット）
周囲環境	一般空調
電源	AC100V 1φ 50/60Hz
重量	クリーンブース：約200kg、 温調ユニット：185kg
構造	フィルターユニット：鋼板製焼付塗装
	フレーム・パネル受：アルミ抜型製 ＊アルマイト処理
	ビニールカバー：アルミ抜型製 ＊アルマイト処理
	周囲：帯電防止ビニールカーテン
	天井材：アルミ化粧合板

日本エアーテック株式会社　URL http://www.airtech.co.jp/

本 社
〒110-8686 東京都台東区入谷1丁目14番9号 TEL 03-3872-6611 FAX 03-3872-6615 E-mail: info@airtech.co.jp

営業所

大阪営業所	TEL 06-6373-0473	FAX 06-6373-0827
名古屋営業所	TEL 052-219-7100	FAX 052-219-7200
仙台営業所	TEL 022-268-2881	FAX 022-268-2883
北陸営業所	TEL 076-471-7752	FAX 076-471-7753
広島営業所	TEL 082-568-7522	FAX 082-263-1505
福岡営業所	TEL 092-553-1288	FAX 092-561-7284
南九州営業所	TEL 0995-47-7422	FAX 0995-47-7433

工場/研究所

草加工場	TEL 048-936-3033	FAX 048-936-3307
群馬工場	TEL 0270-63-3700	FAX 0270-63-3701
加須工場	TEL 0480-67-0200	FAX 0480-67-0233
草加工場 クリーンサプライ部	TEL 048-931-9445	FAX 048-931-9605
サービスセンター	TEL 048-936-3246	FAX 048-936-3199
研究所	TEL 048-936-3350	FAX 048-936-3307

⚠ 安全に関するご注意

ご使用の際は取扱説明書をよくお読みの上、
正しくお使いください。

- 掲載製品の表示価格に消費税、据付費、電気工事費等は含まれていません。
- カタログの内容についてのお問合せは、弊社営業所または販売店にお問合せください。
- カタログ記載の仕様は改良のため予告なく変更する場合があります。
- 製品写真の色は印刷条件により、実際の色と多少異なることがあります。

AC-682-050-20160415